COOL HEAD

DRINKS | Back Bar

BACK BAR ▶ PORTE A CERNIERA

BBC 186

CUSTOMIZATION AVAILABLE
PERSONALIZZAZIONE DISPONIBILE

+1° | +10°

45 mm | M2 -1°C +7°C | A ENERGY CLASS | 3 +25°C/60RH | GAS R600a | LED

DETTAGLI

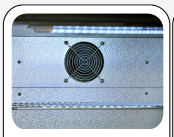

Ventilatore interno di assistenza

Luce LED interna

Termostato Digitale

Serratura di serie

Caratteristiche generali

Retro banco refrigerato a N.1 Porta battente (Altezza 860mm)	•
Unità con interno in alluminio e acciaio verniciato nero esterno	•
Unità con finitura anti-riflesso ed altezza totale a 860mm	•
Refrigerazione Ventilata	•
Sbrinamento automatico a fermata compressore	•
Schiumatura in Ciclopentano (45mm di spessore per lato)	•
Termostato Digitale	•
Porta autochiudente	•
Guarnizione Estraibile	•
Ripiani regolabili: 2 Pcs	•
Vetro rinforzato temperato di sicurezza	•
Serratura di serie	•
Luce interna orizzontale LED	•
N.4 Piedini regolabili	•
Classe energetica: A	•

INGOMBRO PRODOTTO

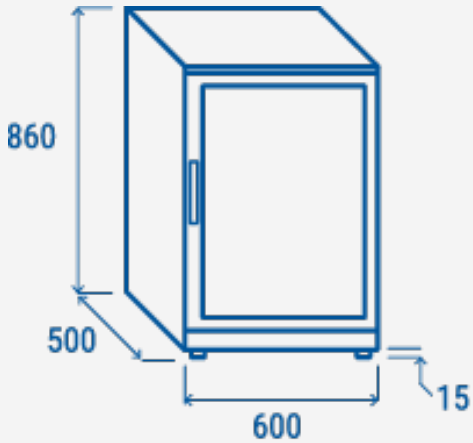

Specifiche tecniche

Capacità	**128 L**
Temperatura	**M2 (-1°C~+7°C)**
Consumo	**1.25 kWh/24h**
Potenza Nominale	**135 W**
Rumorosità	**45 dB(A)**
Peso Netto	**44 Kg**
Peso Lordo	**46 Kg**
Dimensioni Esterne (LxPxH mm)	**600x500x860**
Dimensioni Interne (LxPxH mm)	**510x355x685**
Dimensioni Imballo (LxPxH mm)	**655x560x1000**
Quantita di carico 20'/40'/40'HQ	**72/144/144**

CERTIFICAZIONI

CE RoHS

COOL HEAD EUROPE
We make the world a cooler place

www.coolheadeurope.com